FOCUS POSITIONED BACKWARD

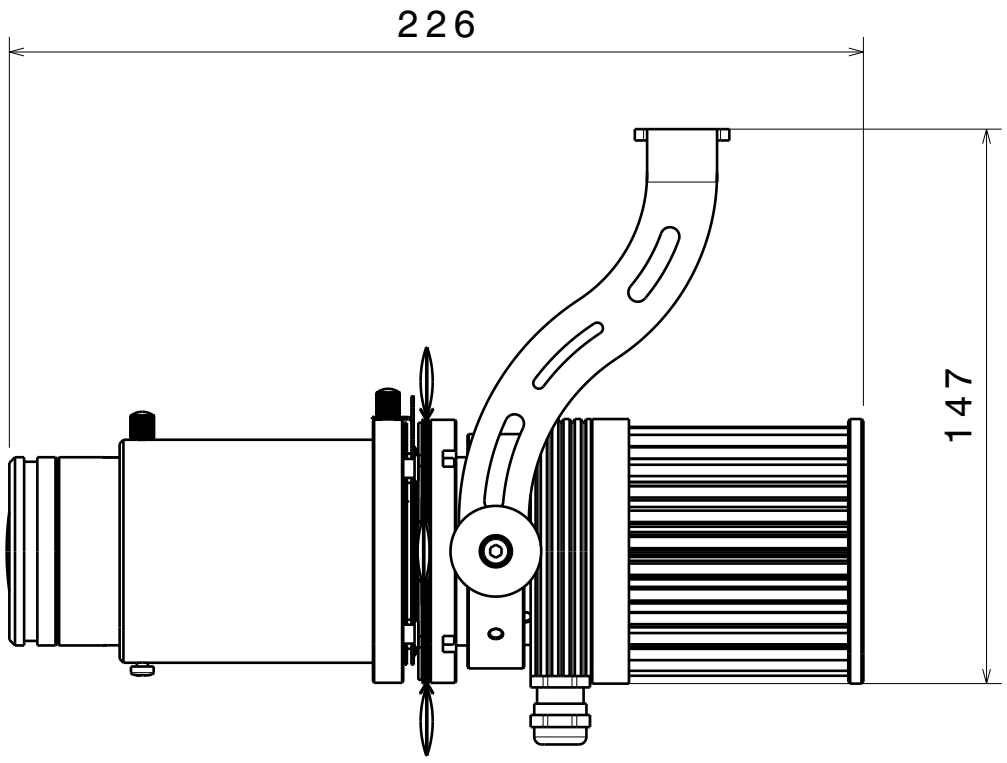

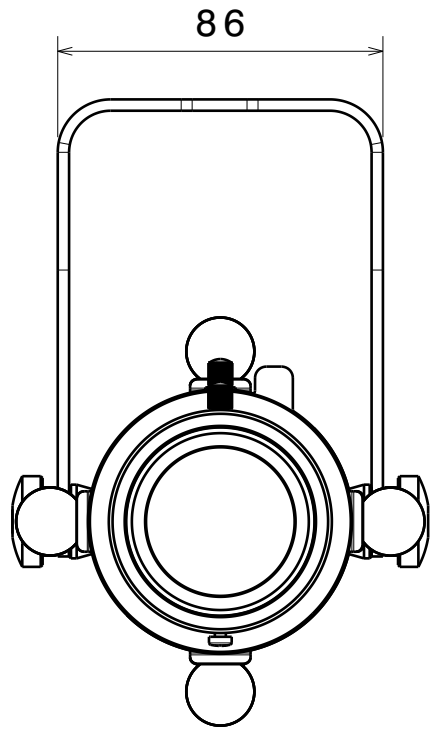

FOCUS POSITIONED FORWARD

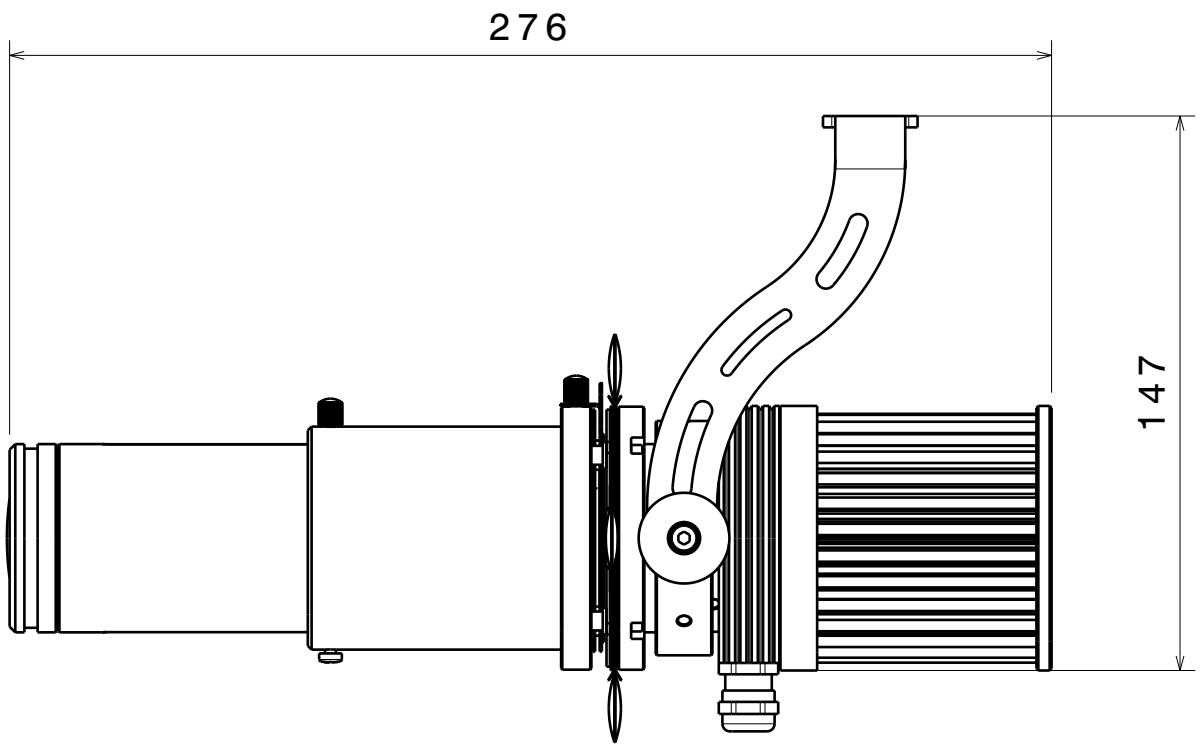

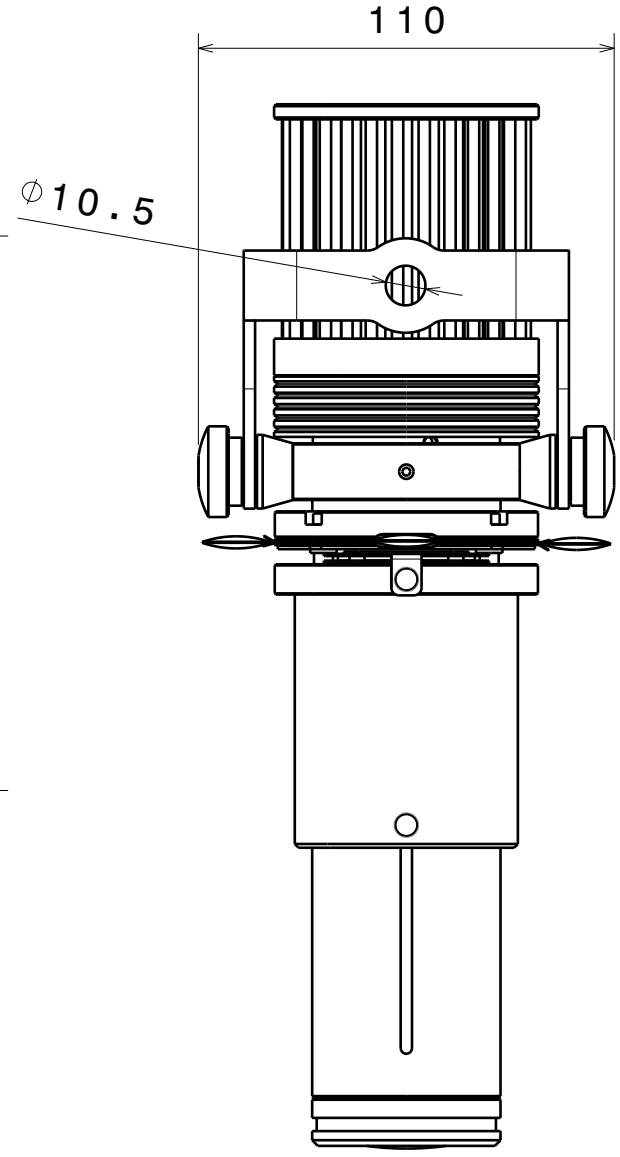

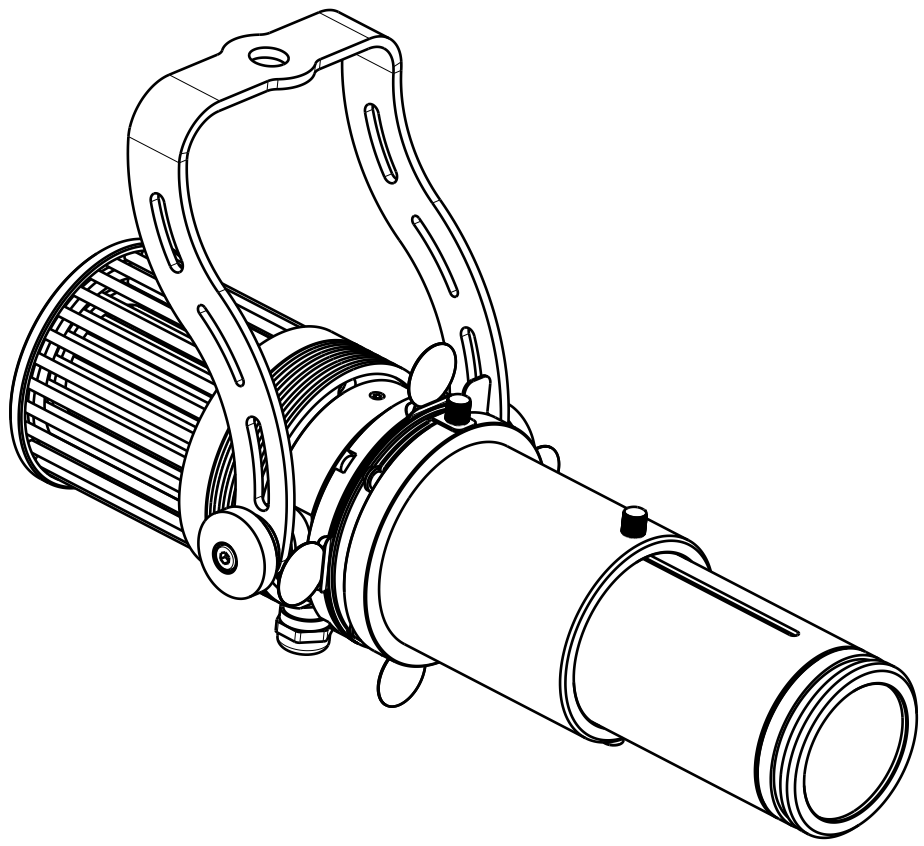

Uni 5307	Lineari	da 0,5 a 6±0,1	da 6 a 30±0,2	da 30 a 120±0,3	da 120 a 400±0,5	da 400 a 1000±0,8
Tol. Gen.	Angolari	da 0 a 10±1°	da 10 a 50±30'	da 50 a 120±20'	da 120 a 400±1'	oltre 400mm±5'

SMUSSI NON QUOTATI 0,5X45°

CONTROLLATO DA: A.Gabrielli	DISEGNATO DA: enricot	DATA: 17/7/2018
DESCRIZIONE: ARTEMIO PROFILE GRUPPO OTTICO 8°		

CODICE 03.ART003	CODICE FINITURA		FORMATO A3
MATERIALE:	FINITURA:		
DIMENSIONI: mm	SCALA 1:1	PESO(kg) 4.099	FOGLIO 1/1

NON COPIARE E NON DISTRIBUIRE SENZA IL CONSENSO SCRITTO DA DTS ILLUMINAZIONE s.r.l.

D.T.S.Illuminazione s.r.l. Via Fagnano Selve 10/12/14 47843 Misano Adriatico (RN) Tel. 0541/618210